STEGMOTOR

Stegmotor NG 3-fas 325 VDC

Används tillsammans med VariMax25 NG

F22025401 VariMax-motor25 NG



- Anpassad för varvtalsreglering
- Kompakta inbyggnadsmått
- CE-godkänd
- Produktgaranti fem år

IBC control

MÅTT

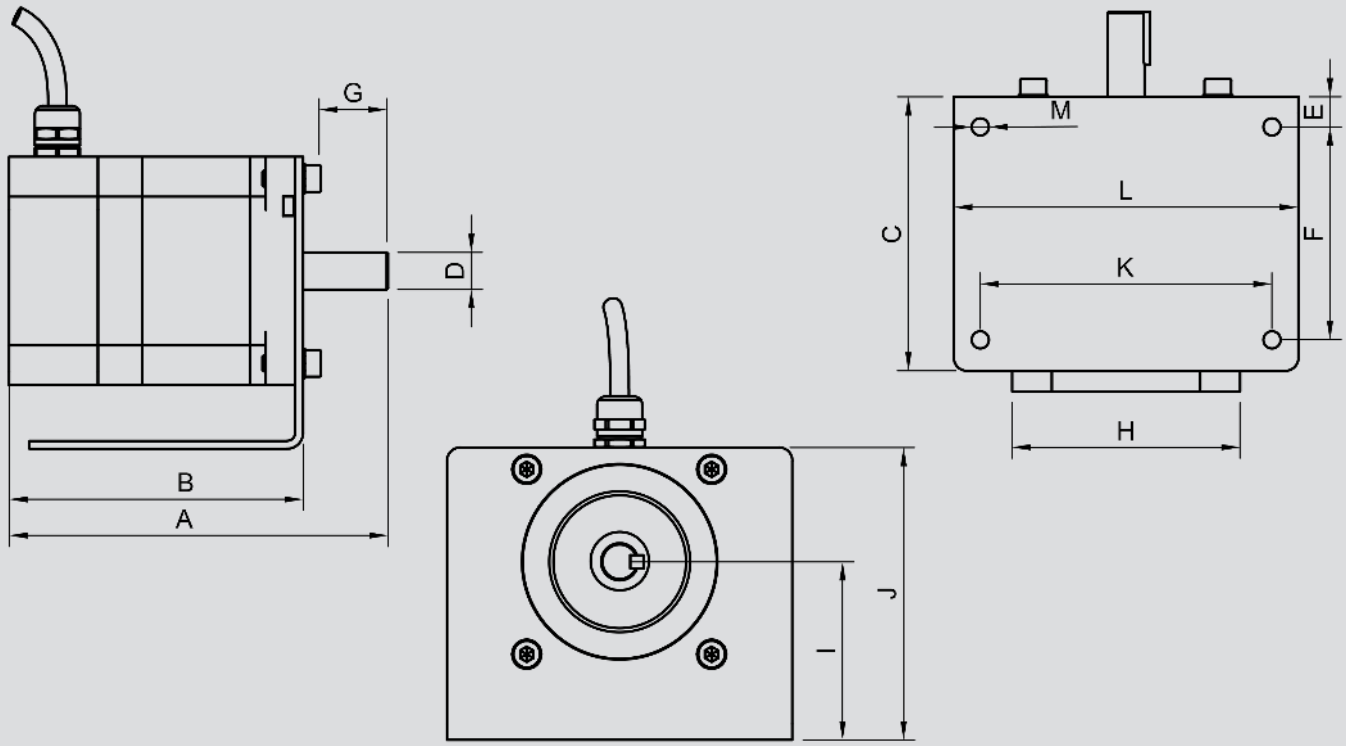

Byggmått (mm)												
A	B	C	D	E	F	G	H	I	J	K	L	M
Max 146	Max 113,19	103	14	11,35	80	25,4	86	67	110	110	130	6,5

Tekniska data

VariMax-motor NG	25
Maxmoment	2 Nm
Min. varvtal	1 rpm
Max. varvtal	350 rpm
Motortemperatur mantel max	110 °C
Axeldiameter	14 mm
Axellängd	40 mm
Omgivningstemperatur	-30 - +45 °C -40 - +45 °C *)
Omgivningstemperatur vid transport och lagring	-40 - +60 °C
Maximal drifthöjd för motor	1000 m
Skyddsform	IP54
Vikt inklusive motorkonsol	2,6 kg
Mått inkl. axel och motorkonsol HxBxL	130x130x141 mm

*) OBS, vid -40 °C måste styrenheten vara spänningsatt hela tiden

Max rotordiameter vid rotorvarvtal 12 rpm

Drivmotor	25
Rotordiameter	1500 mm